77837-20

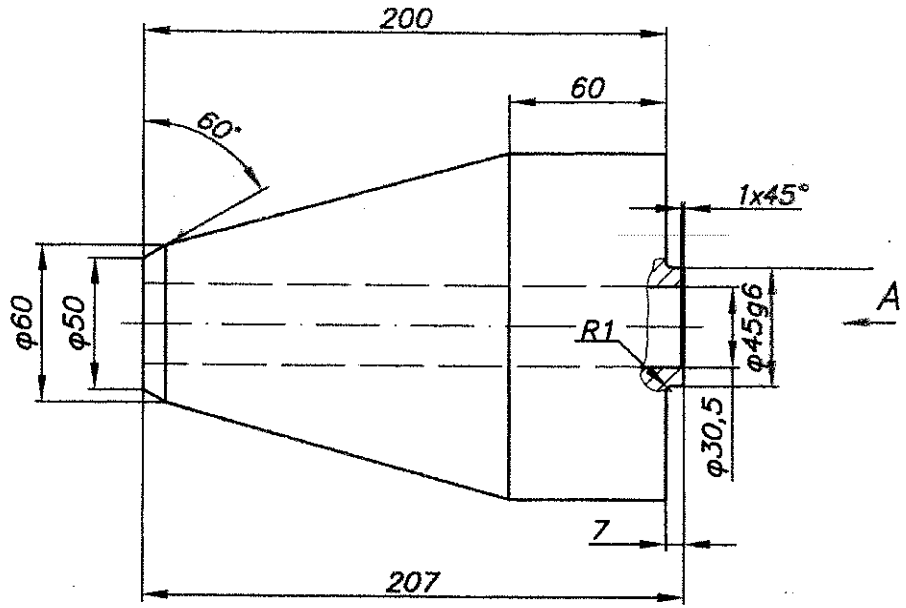

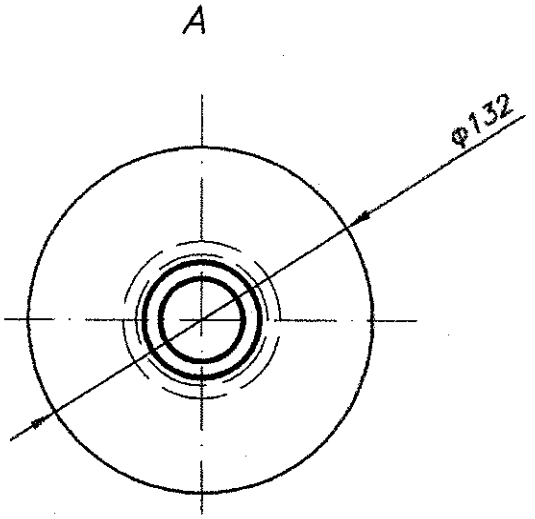

Размеры обеспечить инсрументом.

© институт "Гипросталь" 2006

					77837-20		
Изм.	Лист	N докум.	Подпись	Дата	Устройство вводное	Лит.	Масса / Масшта
Разраб.		Водолазкая		11.06г		И	2,4 / 1:2
Проверил		Якитес				Лист	Листов 1
Т.Контр.							
Н.Контр.		Калинина			Полиамид	ГИПРОСТАЛЬ	
Утвердил		Шестакова					

Инв.Мподл. | Подпись и дата | Взам. инв.N | Инв.N дубл. | Подпись и дата